MERRY FISHER 900

Options

Pont et coque :

Timonerie intérieure/essuie glaces/lave glace
Support inox pour radar
Guindeau électrique
Taud de soleil fly
Hublots de coque ouvrants
Banquette de cockpit
Teck sur plateforme arrière et delphinière
Teck sur bordé de cockpit
Porte-cannes latéraux orientables
Pompe de lavage
Electronique
Sellerie velours de carré cabine
Four

Construction polyester

Le **MERRY FISHER** est construit en stratifié de verre, ni chargé ni projeté.
De plus, le fond de la coque est rigidifié par un sandwich balsa.
Les deux tunnels intégrés dans la carène confèrent une grande stabilité au bateau. Le passage des arbres d'hélices dans ces tunnels autorise une position plus horizontale des moteurs pour un meilleur rendement, une protection des hélices efficace, une diminution du creux.

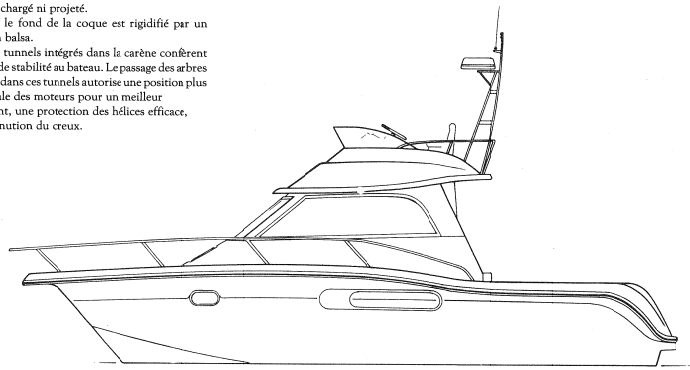

Jeanneau recommande **MOTUL**

Cachet Distributeur

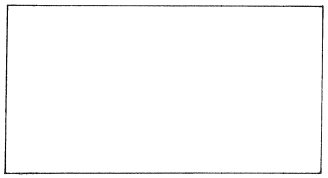

BP 83, 85503 Les Herbiers Cedex France, Tél. 51.64.20.10 Fax 51.67.37.65 Télex Batoja 711383 F

IMP. DU CENTRE 41.46.01.45 R.C. La Roche 546 450 024 B

Le présent document n'est pas contractuel et dans un souci constant d'amélioration de nos modèles nous nous réservons le droit de les modifier sans préavis.

MERRY FISHER 900

DESCRIPTIF TECHNIQUE 08/91

Caractéristiques

Longueur HT	: 9,28 m
Longueur coque	: 9,00 m
Maître bau	: 3,54 m
Tirant d'eau	: 0,70 m
Tirant d'air	: 3,32 m
Poids sans moteur	env. 3,5 T
Capacité fuel	560 L
Capacité d'eau	200 L
Homologation	3e catégorie 6/9 personnes
Couchage	4 personnes
Puissance moteur	2 x 130 à 2 x 200 en bimoteur diesel IB 1 x 250 CV en mono diesel IB

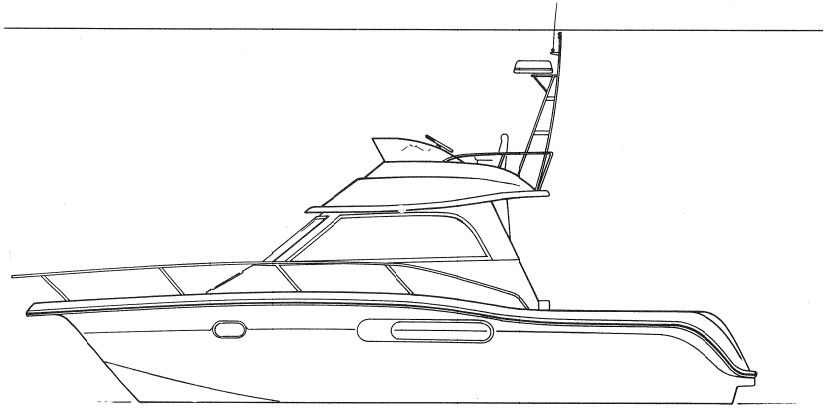

MERRY FISHER 900

Accastillage de pont

Delphinière intégrée
Balcon inox fermé ceinturant
le bateau jusqu'au cockpit
Taquets amarrage avant (3) garde (2)
Puits à chaîne autovideur
Passavants (0,40 m) encastrés
avec dallots d'évacuation
Nable de remplissage carburant
sur passavant tribord
Liston aluminium avec insert caoutchouc

Compartiment moteur

Accès moteur entre cuisine et carré
Transmission en ligne d'arbre
Moteur sur silentbloc
Isolation phonique de cale moteur
Filtre à gazole à décanteur
1 batterie par moteur de 160 A/h
Ventilation par aérateurs latéraux
Pompe manuelle de sécurité
Pompe de cale électrique
Chauffe-eau électrique
Prise pour baladeuse 12 V

Cabine avant

Cabine avant contremoulée
Couchette en U transformable en lit double
Matelas avec housses PVC
Coffres de rangement sous les couchettes (3)
Equipets de rangement latéraux (2)
Eclairage et aération par panneau ouvrant
3 positions
Plafonnier Halogène
Hublots de coque (2)
Hublot de pont ouvrant (1)
Spots orientables halogènes (2)
Tablette de rangement avec fargue
Penderie vaigrée skaï
Vaigrage skaï clair

Moquette amovible sur sol antidérapant
Coffre de rangement en pied de descente
avec 4 coupes batteries
Hauteur sous barrot 1,82 m

Salle de bain

Porte de séparation verrouillable
Meuble contremoulé avec vasque et tablette
Eau sous pression
Eau chaude
Robinet mélangeur avec flexible
douche extractible

Miroir
Rangement sous lavabo avec accès
aux vannes de coque
WC marin
Dévidoir papier hygiénique
Equipet
Plafonnier
Patère
Anneau porte serviette
Evacuation douche pompe électrique
Hublot de pont ouvrant
Hauteur sous barrot : 1,82 m

Cockpit

Marches d'accès aux passavants
Mains courantes inox (2) d'accès aux passavants
Cockpit autovideur 3,16 m x 2,06 m
Rateliers de rangements pour gaffes et cannes
à pêche sous les hiloires
Taquets d'amarrage (2) sous les hiloires
et écubiers dans hiloire pour passage
du bout d'amarrage
Boîte à pêche intégrée avec capot
Portes cannes (6) encastrés dans le bordé
Pompe de cale manuelle

Meuble lavabo intégré
- Vasque avec abattant
- Douchette cockpit extractible
- Meuble de rangement avec ligne de quai
- Planche à découper amovible

Plateforme arrière
Echelle de bain intégrée
Main courante sortie de bain
Grande porte s'ouvrant dans le tableau arrière
Echelle d'accès au fly bridge
Nable de remplissage réservoir d'eau potable
Projecteur orientable

Coffres cockpit

Grands coffres babord et tribord
avec fermeture pour cadenas
Rangement pour cannes et gaffes
Accès du presse étoupe babord et tribord
Accès à la barre franche de secours
Grand bac plastique pour poissons

Carré

Carré convertible en couchette double
Porte séparation cabine avant coulissante
plexiglas
Table de carré 0,98 x 0,90 m avec
revêtement en stratifié
Banquette avec coussins et dossiers en PVC
Coffres de rangement (2) sous les banquettes
Vitres avant teintées en verre Sécurit
2 Essuie-glaces
Vitres latérales teintées coulissantes
avec fermeture
Console avant pour équipement électrique

Equipet
Main courante avant
Logement incorporé dans le roof pour
équipement complémentaire
Spots halogènes orientables (2)
Tableau électrique 12 V et 220 V
avec disjoncteurs, interrupteurs et jauge
réservoir à eau
Marchepied incorporé
Siège avec coussin à l'avant cuisine
Main courante de séparation avec cuisine
Porte vitrée coulissante

Cuisine

Cuisine contremoulée
Réchaud 2 feux sécurité avec protection verre
Evier émaillé 0,35 x 0,30 m
Réfrigérateur 42 l
Eclairage au dessus de cuisine par 2 spots
halogènes dont 1 orientable
Bar encastré avec vitres coulissantes
Robinet mitigeur eau chaude et froide sous
pression
Placards de rangement (3) avec étagères sous évier
et réchaud
Plancher antidérapant

Flying bridge

Poste de pilotage sur fly
Fauteuils de pilotage (2) réglables
Assise sur côté du Fly
Mains-courantes
Volant de direction + équipet
Klaxon
Monolevier de commande moteur
Instruments de contrôle moteur
Contacteurs à clé
Compte tours
Indicateur de pression d'huile
Indicateur de température d'eau

Horamètre pour chaque moteur
Jauge à carburant
Coupe vent en altuglas teinté
Balcon et main courante enveloppants
Mains-courantes latérales
Compas de navigation
Emplacement pour radeau de survie

Plan de pont

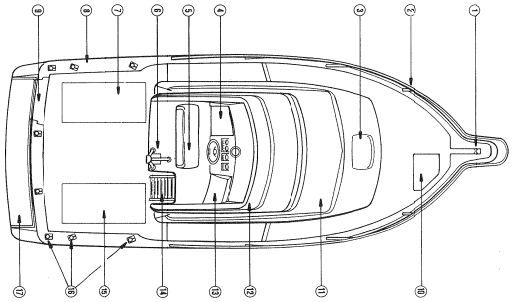

1. Delphinière intégrée au pont avec système de relevage de l'ancre (guindeau électrique en option)
2. Balcon avant inox
3. Panneau de pont ouvrant de cabine avant
4. Equipet-table à cartes de flying-bridge
5. Poste de pilotage de flying bridge avec 2 fauteuils réglables, volant et levier de commande moteur, instruments de contrôle
6. Support de feu de route inox (support radar en option)
7. Coffre de cockpit avec range-cannes
8. Hiloires avec porte-cannes et taquet d'amarrage arrière intégrés
9. Porte d'accès à la plate-forme arrière
10. Puits à mouillage auto-videur
11. Pare-brise de timonerie intérieure et de carré
12. Flying-bridge avec coupe-vent, balcon, et main courante
13. Assise supplémentaire
14. Echelle d'accès au flying-bridge
15. Coffre de cockpit avec bac à poissons, rangement et accès au presse-étoupe
16. Porte-cannes encastrés dans le bordé
17. Plate-forme arrière

Plan d'aménagement

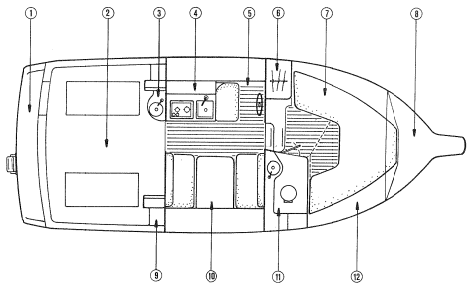

1. Plate-forme arrière avec échelle de bain
2. Cockpit autovideur
3. Meuble lavabo de cockpit avec rangements
4. Cuisine équipée d'un réchaud, évier, bar et réfrigérateur
5. Timonerie intérieure
6. Penderie de cabine avant
7. Couchette transformable en lit double avec coffres de rangement
8. Puits à mouillage
9. Marche d'accès au passavant
10. Carré avec banquette en vis-à-vis et table transformables en couchette double
11. Salle de bain avec vasque, douche, W.C. et rangements
12. Equipet de cabine AV