# SUN ODYSSEY 31

TEAM - UND EIGNERVERSION

## Motor

Gelieferter Motor (siehe Preisliste)
Fernbedienung, Vorwärts - und Rückwärtsganghebel im Cockpit
Bordanzeigetafel im Cockpit mit Alarmanzeigen für Oel, Wassertemperatur und Lichtmaschinenschaltung
Treibstoffanzeige (je nach Motorisierung)
Funkentstörter Motor
Geschäumte Schallisolierung
Ständige Belüftung des Motorenabteils durch zwei Gitter, die zum Cockpit führen
Zugang zum Motor durch den Niedergang
Zugang zum Motor durch die Achterkabine
Wasseransaugteil von Meerwasser unter dem Motor
Treibstoffilter vor dem Motor und über dem Tank
Elektrische Bilgepumpe
Propeller mit zwei Flügeln

## Weiter wird geliefert

Epoxydbehandelter Kiel
Verstärkte, weiche Versorgungs-Leitung für Süsswasser
PVC-verstärkte, weiche Entsorgungsleitung der Abwässer
Alle Klappen sind aus Bronze mit Verwitterungsschutz
Bedienungsanleitung
2 Winschenkurbeln

## Laufendes Gut

Fockfall
Grossfall
Unterliekstrecker Grossegel
1 Baumniederholer
1 Grossniederholer
2 Genuaschote
1 Grossschot
Reffleinenwinsche am Mast

## Stehendes Gut

Mast und Baum aus eloxiertem Aluminium
Schotschiene
1 Vorstag
2 Oberwanten
2 Mittelwanten
2 vordere Unterwanten
1 Achterstag
Feste, rostfreie Wantenspanner auf rostfreien Püttingen
rostfreie Püttinge an Deck und an der Schale

## Ruder

Ruder mit rostfreiem Material am Ruderwelle angeschweißt
rostfreier Ruderwelle ø 50 mm
Verbindung mit dem Spiegel mit Ringen, an Deck und Schale verstärkt

## Konstruktion

Die Inneneinrichtung ist in Teak gehalten.
Unsere Schiffe sind aus verstärktem Polyester Hergestellt (weder gespritzt noch geschweißt)

## Zusätzliche Ausrüstung

Motor (siehe Preisliste)
Vorstengestagsegel
Spi
Spibaum
Decksaurüstung für Spi
laufendes Gut für Spi

Dieses Dokument ist nicht verbindlich und die Firma Jeanneau behält sich das Recht vor, die technischen Daten, die Materialien, die Ausrüstungen und die Pläne ohne vorherige Benachrichtigung zu verändern.

Jeanneau empfiehlt MOTUL

Stempel Händler

Jeanneau

BP 83, 85503 Les Herbiers Cedex, France, Tél. 51.64.20.20, Télex Batoja 711 383 F, Fax 51.67.17.65

SUN ODYSSEY 31

Technische Beschreibung 11/9(

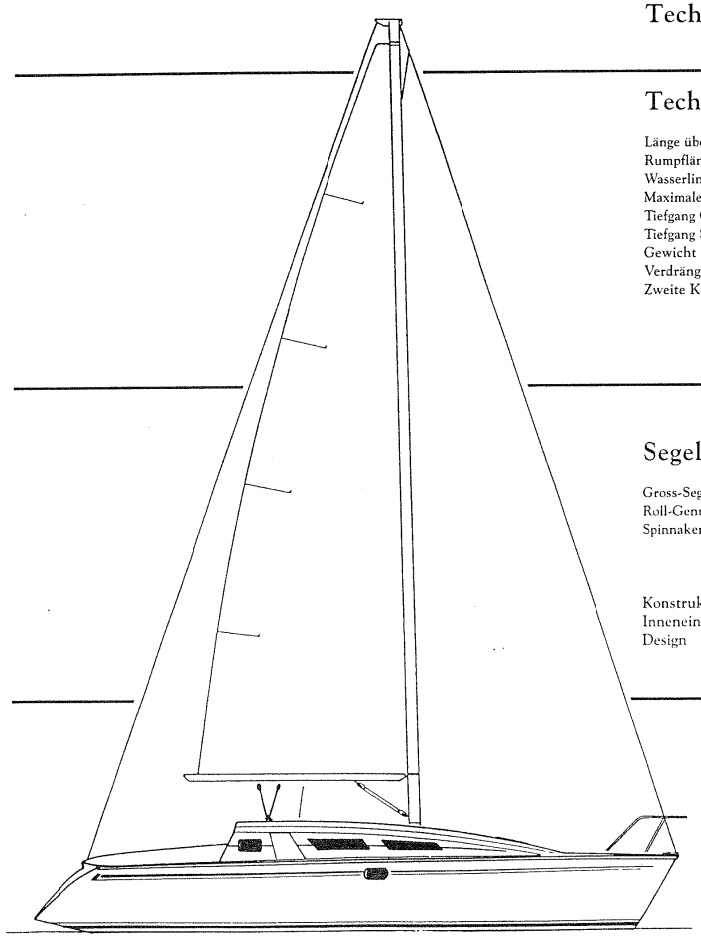

## Technische Daten

| | |
|---|---|
| Länge über alles | : 9,30 m |
| Rumpflänge | : 9,15 m |
| Wasserlinie | : 7,70 m |
| Maximale Breite | : 3,23 m |
| Tiefgang Gusskiel PTE | : 1,45 m |
| Tiefgang Schwertboot | : 1,10 / 2,00 m |
| Gewicht Gusskiel | : ca 1250 kg |
| Verdrängung | : ca 3100 kg |
| Zweite Kategorie | : 6/8 Personen |

## Segel

| | |
|---|---|
| Gross-Segel | : 17,67 $m^2$ |
| Roll-Genua | : 30,00 $m^2$ |
| Spinnaker | : 68,80 $m^2$ |

Konstrukteur : Daniel ANDRIEU
Inneneinrichtung koordiniert durch Andrew Winch Design

Jeanneau

SUN ODYSSEY 31

TEAM - VERSION

## Bugkabine

Doppelkoje 1,95 x 1,52 m
Matratzen mit abnehmbaren Stoff-Ueberzügen
Matratzendicke 10 cm
seitliche Ablageflächen auf der Steuer - und der Backbordseite
abschliessbare Kästen unter der Koje
aufmachbare Luke mit verschliessbarer Lüftung
Nachtjalousie
Deckenlicht
abnehmbarer Kojenkopfteil für Platzerweiterung
Verkleidung der Decke und der Schale aus strapazierfähigem, hellem Stoff, passend zu den Matratzenüberzügen
Spannteppich
Garderobe auf der Steuerbordseite
Stehhöhe : 1,72 m

## Salon

Backbordbank, der zu einer Doppelkoje umgebaut werden kann
Steuerbordbank, der zu einer Einzelkoje umgebaut werden kann
Kissen und Lehnen, mit abnehmbaren Stoffüberzügen
verschliessbare Kasten unter den Bänken
2 Wassertanks 2 x 50 l
Klapptisch mit Schlingerleiste
rostfreie Maststütze
Ablageflächen hinter und über den Lehnen
Schalenverkleidung aus Teakholz
Deckenverkleidung aus hellem, unverwüstlichem Stoff
Zugang zu den Mastkabeln
Neonröhre
Roofluken mit Vorhängen
Schalenluken mit Vorhängen
aufmachbare Deckluke
Nacht jalousie
2 eingebaute Handläufe unter den Luken
hellgerillter Teakboden
Stufe im Fussboden als Zugang zur Bilge
Brosamensammler
In der Bilge befinden sich Ansaugrohr der handbetriebenen Bilgepumpe, Entsicherungshebel des Schwertes (Schwertboot-version)
Stehhöhe : 1,82 - 1,75 m

## Pantry

rundes, rostfreies Spülbecken
Mischhahn mit Wasser unter Druck
laminierter Arbeitsplatz mit Schlingerleiste
Kasten unter dem Spülbecken mit Regalen, elektrischer Wassergruppe, Espansionsgefäss und Klappe
unterteilter Kühlbox mit Korb 75 l
Kühlabfluss
verschliessbare Kühltüre
geschäumte Polyurethanisolation 60 mm
Gaskochherd mit zwei Platten und Backofen
Kochherd ist auf Kardangelenk montiert
Stauraum unter dem Kochherd
Platz für Gasflasche im Cockpitkasten
Ablageflächen und Kasten über dem Kühlschrank und über dem Kochherd
Neonröhre
Decksluken mit Vorhängen
hellgerillter Teakboden
Stehhöhe : 1,82 m

## Niedergang

4 Stufen mit Antirutschbelag
2 massive Teakhandläufe
2 Handläufe an Deck
2 abnehmbare Stufen als Zugang zum Motor
durchsichtige Schiebedeckluke
wasserdichte Gummidichtung
zweiteilige, durchsichtige Niedergangstüre mit Stauraum im Cockpitkasten
Niedergangstüre ist von innen verschliessbar
Platzaussparung für Feuerlöscher
Stehhöhe : 1,79 m

## Bad

Polyestermöbel mit lackiertem Holz
Oelzeuggarderobe
Waschbecken mit verchromtem Duschhahn
Kleiderhaken
Dusche
Wasser unter Druck
Stauraum über dem Waschbecken
Seifenschale und Waschbecken sind im Polyestermöbel eingebaut
Stauraum unter dem Waschbecken
Marine - WC
Deckenlicht
Handschuh - Halter
Tuch - Halter
Spiegeltüre
Kasten für Toilettenpapier
Handpumpe für Duschwasserentsorgung
Rost im Duschbecken
aufmachbare Roofluke (serienmässig)
Stehhöhe : 1,78 m

## Kartentisch

Masse : 0,90 x 0,60 m
Treibstofftank mit Verschlusshahn unter dem Tisch
Decksluke mit Vorhang
grosse Platte für Einbau der Navigationsgeräte
Staufach
Sitz mit Kissen
Stauraum unter dem Sitz

23 aufmachbare Deckluke mit ständiger Belüftung
24 Grossschotschiene (am Roof)
25 Klemmstopper
26 2-Ganwinsche für Falle mit Stopper und Klampe
27 2-Gang-Winsche
28 Fockschotstopper bei Benützung der Schotwinsche oder dem Spiarm
29 Cockpitkasten
30 hintere Belegklampen
31 Achterkorb steuerbords mit Licht
32 Plattform
33 Badeleiter (serien-mässig)

## Cockpit und Achterplattform

Cockpitmasse : 1,87 x 1,50 m
ergonomische Cockpitbänke
teakbelegte Cockpitbänke
Cockpitkasten mit Stauraum für Sicherheitsfloss
Stauraum für die Niedergangstüren und Platz für die Gasflasche
2 Lüftungsgitter für Motorenbilge
Kurbelkasten
Kontrollanzeige des Motores mit Plexischutz
vorderer und hinterer Handgriff
Cockpitboden mit Antirutschbelag
Oeffnung zwischen den beiden Körben als Zugang zur Plattform
mittlere Stufe zur Plattform mit Teak belegt

## Spiausrüstung (auf Wunsch)

2-Gang-Winsch an Deck für Spifall und Spieinholer
Fall mit selbstblockierendem, rostfreiem Karabiner und Wirbel
Schote mit selbstblockierendem, rostfreiem Karabiner
Niederholer mit selbstblockierendem, rostfreiem Karabiner
Dirk mit selbstblockierendem, rostfreiem Karabiner
Spibaum aus eloxiertem Aluminium
Spiniederholer

## Verschiedene Fassungsvermögen

| | | |
|---|---|---|
| 1 Wassertank (Eignerversion) | : | 90 l |
| 2 Wassertanks (Teamversion) | : | 2 x 50 l |
| 1 Treibstofftank | : | 48 l |
| Bord-und Motorenbatterie | : | 70 A/h |
| Kühlschrank | : | 75 l |
| Motorenalternator | | |
| 2 GM Yanmar | : | 55 A/h |
| 2002 R Volvo | : | 50 A/h |

## Fahrtlichter

Bugkorblichter
Heckkorblichter
Topplichter

SUN ODYSSEY 31

## DECKSAUSRÜSTUNG - TEAM - UND EIGNERVERSION

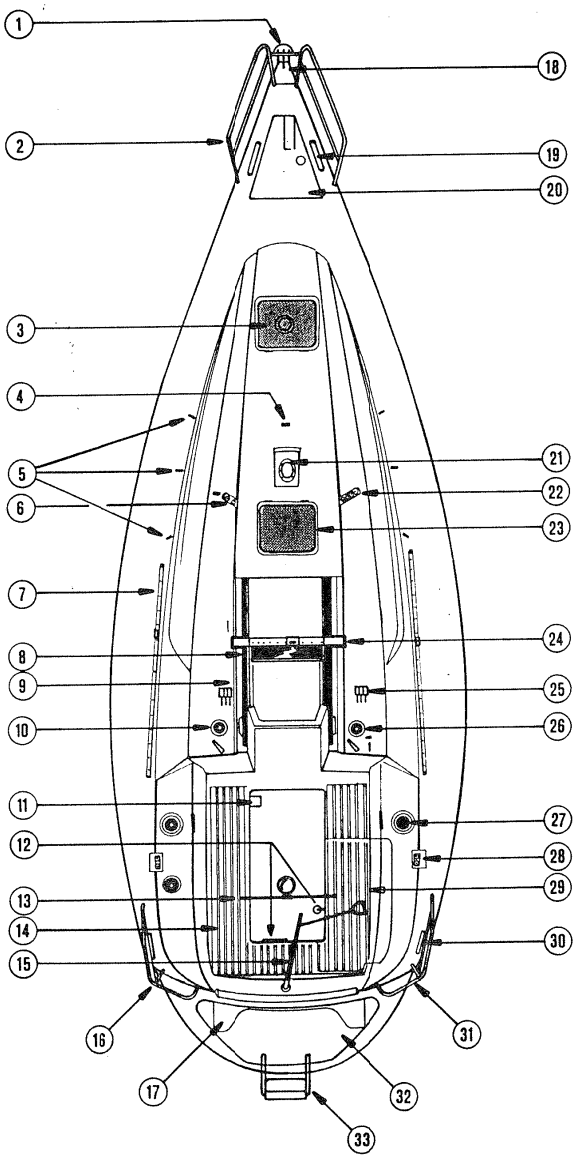

1 Korblichter
2 rostfreier Korb
3 aufmachbare Deckluke mit ständiger Lüftung
4 Pütting für Baumniederholer
5 3 Wantenpüttinge
6 doppelte Umlenkrolle
7 Fockschotschiene
8 Niedergangsschiebetüre
9 Handlauf
10 2 Gang-Winschen und verschiedene mit Stopper und Klampen
11 Kasten für Kurbelwinschen
12 Vorwärts - und Rückwärtsganghebel und Kontrollanzeige
13 Steuerrad (auf Wunsch)
14 Teakcockpit (Sitze)
15 Ruderpinne
16 Achterkorb backbords mit Halterung für Rettungsring
17 Stufe zur Plattform
18 Bugbeschlag mit Ankerungsdavit, Kettenstopper, Stagpütting und Fockhornhals
19 vordere Belegklampe
20 Ankerkasten mit verschliessbarem Deckel
21 Mastfuss
22 Umlenkrollen für Fall und diverses

## Achterkabine

Doppelkoje 2,00 x 1,50 m
Matratzen mit abnehmbaren Ueberzügen
Matratzendicke 10 cm
verschliessbarer Kasten unter der Koje
Decken - und Schalenverkleidung aus hellem, strapazierfähigem Stoff, passend zu den Matratzenüberzügen
Reissverschluss in der Deckenverkleidung als Zugang zu den Winschen
seitliche Ablagefläche entlang der Schale 2,00 x 0,23 m
Garderobe
Kasten mit Regalen
Kleiderhaken
aufmachbare Roofluke (serienmässig)
aufmachbare Cockpitluke
2 Deckenlichter
Spannteppich
abnehmbare Leselehene mit Zugang zum Motorenabteil
Ablagefläche über dem Motor
Zugang zur Stopfbuchse, zur Batterie und zur elektrischen Bilgepumpe des Motores unter der Koje
Stehhöhe 1,78 m

## Elektrische Anzeigetafel

8 Thermostatschalter und Schalter für jedes elektrische Gerät
3 Thermostatschalter für die Schiffsbeleuchtung
12 V-Steckdose
Ladungstest der Batterie
Bord - und Motorenbatterie 70 A/h
Batterieunterbrecher in der Achterkabine

## Stehhöhen

| | |
|---|---|
| Bugkabine | 1,79 m |
| Salon | 1,82 - 1,75 m |
| Pantry | 1,82 m |
| Niedergang | 1,87 m |
| Bad | 1,78 m |
| Achterkabine | 1,78 m |

## Deckenlichter

| | |
|---|---|
| Bad | 1 |
| Salon | 1 |
| Bugkabine | 1 |
| Achterkabine | 1 |
| Pantry | 1 |

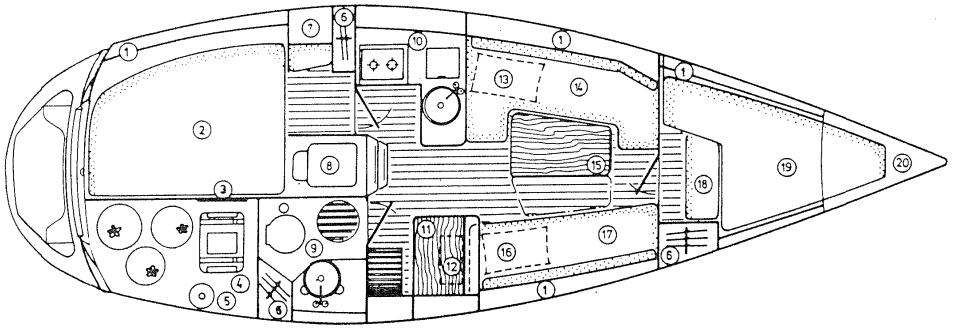

1 Ablagefläche
2 Doppelkoje der Achterkabine
3 Platz für die Niedergangstüren im Kasten
4 Platz für den Erste-Hilfe-Kasten
5 Platz für Gatflasche
6 Garderobe
7 Stauraum mit Regalen
8 Motor
9 Bad
10 Pantry
11 Kartentisch
12 Treibstofftank
13 Wassertank
14 Backbordbank
15 Tisch
16 Wassertank
17 Wassertank
18 abnehmbarer Kojenteil
19 Doppelkoje der Bugkabine
20 selbstlenzender Ankerkasten

# SUN ODYSSEY 31

## EIGNER - VERSION

## Bugkabine

Doppelkoje 1,95 x 1,52 m
Matratze mit abnehmbaren Stoffüberzug
Matratzendicke 10 cm
seitliche Ablageflächen auf Steuer - und Backbordseite
verschliessbare Kasten unter der Koje
aufmachbare Deckluke mit schliessbarer Lüftung
Nachtjalousie
Deckenlicht
abnehmbarer Kojenkopfteil für mehr Platz
Decken - und Schalenverkleidung aus hellem, unverwüstlichem Stoff, passend zu den Matratzenüberzügen
Spannteppich
Garderobe
Regale auf der Backbordseite
Stehhöhe : 1,72 m

## Salon

Steuerbordbank kann in eine Doppelkoje umgebaut werden
Kissen und Lehnen mit abnehmbaren Stoffüberzügen
verschliessbare Kasten unter dem Bank
Wassertank 90 l unter dem Bank
Klapptisch mit Schlingerleiste
rostfreie Maststütze
Ablageflächen hinter und über den Lehnen
Schalenverkleidung aus Holz
Deckenverkleidung aus hellem, unverwüstlichem Stoff
Zugang zu den Mastkabeln
Neonröhre
Roofluken mit Vorhängen
aufmachbare Deckluke
Nacht jalousie
2 eingebaute Handläufe unter den Luken
hellgerillter Teakboden
Stufe im Fussboden als Zugang zur Bilge
Brosamensammler
In der Bilge befinden sich ein Ansaugrohr der handbetriebenen Bilgepumpe, der Entsicherungshebel für das Schwert (Schwert-version)
Stehhöhe : 1,82 - 1,75 m
Schalenluke mit Vorhang

## Pantry

Mischhahn mit Wasser unter Druck
rundes, rostfreies Spülbecken
teakbehandeltes Möbel
laminierter Arbeitsplatz mit Scheuerleisten
Kasten unter dem Spülbecken mit Regal, elektrischer Wasser-gruppe, Expansionsgefäss und Gashahn
unterteilter Kühlschrank mit Korb 75 l
Kühlschrankabfluss
geschäumte Polyurethanisolation 60 mm
Gaskochherd mit zwei Platten und Backofen
Kochherd ist auf Kardangelenk montiert
Stauraum unter dem Kochherd
Platz für Gasflasche im Cockpitkasten
Ablageflächen und Kästen über dem Kühlschrank, über dem Kochherd und dem Spülbecken
Neonröhre
Decksluken mit Vorhängen
eingebauter Handlauf unter den Luken
hellgerillter Teakboden
Stehhöhe : 1,82 - 1,75 m

## Niedergang

4 Stufen mit Antirutschbelag
2 massive Teakhandläufe
2 Deckhandläufe
Die zwei letzen Stufen sind abnehmbar und dienen so als Zugang zum Motor
durchsichtige Schiebeluke
wasserdichte Gummidichtung
zweiteilige, durchsichtige Niedergangstüre mit Stauraum im Cockpitkasten
Niedergangstüre ist von innen verschliessbar
Platz für Feuerlöscher
Bar und Bibliothek auf der Steuerbordseite
Stehhöhe : 1,79 m

## Bad

Polyestermöbel
massive Holzverkleidung
Oelzeugkasten
Waschbecken mit Dusche und bewegbarem Duschhahn
Wasser unter Druck
Stauraum über dem Waschbecken
Seifenschale und Waschbecken sind im Polyester eingelassen
Stauraum unter dem Waschbecken mit Klappe
Marine - WC
Deckenlicht
Handschuh - Halter
Handtuch-Halter
Kleiderhaken
Spiegeltüre
Toilettenpapierkasten
Handpumpe für Duschabwasserentsorgung im Oelzeugkasten
Rost im Duschbecken
aufmachbare Roofluke
Stehhöhe : 1,78 m

## Kartentisch

Masse : 0,60 x 0,82 m
Kartenleselampe
rostfreier Treibstofftank mit Verschlusshahn und Filter unter dem Tisch
Decksluke mit Vorhang
grosse Platte für den Einbau von Navigationsgeräten
Staufach
Sitz mit Kissen
Stauraum unter dem Sitz

## Achterkabine

Doppelkoje 2,00 x 1,50 m
Matratze mit abnehmbaren Stoffüberzügen
Matratzendicke 10 cm
verschliessbare Kasten unter der Koje
Decken - und Schalenverkleidung aus hellem, unverwüstlichem Stoff, passend zu den Matratzenüberzügen
Reissverschluss in der Deckenverkleidung als Zugang zu den Winschen
seitliche Ablagefläche
Garderobe
Kasten mit Regalen
aufmachbare Roofluke
aufmachbare Luke zum Cockpit
durchsichtige Luke am Heck
2 Deckenlichter
Spannteppich
abnehmbare Leselehne als Zugang zum Motor
Staufach über dem Motor
Zugang zur Stopfbuchse, zur Batterie und zur Bilgepumpe unter der Koje
Stehhöhe 1,78 m

## Elektrische Anzeigetafel

8 automatic-Sicherungen und Schalter für jedes elektrische Gerät
3 automatic-Sicherungen für die Schiffsbeleuchtung
12 V-Steckdose
Ladungstest der Batterie
Bord - und Motorenbatterie 70 A/h
Batterieunterbrecher in der Achterkabine

## Stehhöhen

| | |
|---|---|
| Bugkabine | 1,72 m |
| Salon/Pantry | 1,82 - 1,75 m |
| Niedergang | 1,79 m |
| Bad | 1,78 m |
| Achterkabine | 1,78 m |

## Deckenlichter

| | |
|---|---|
| Bad | 1 |
| Salon | 1 |
| Bugkabine | 1 |
| Achterkabine | 1 |
| Pantry | 1 |

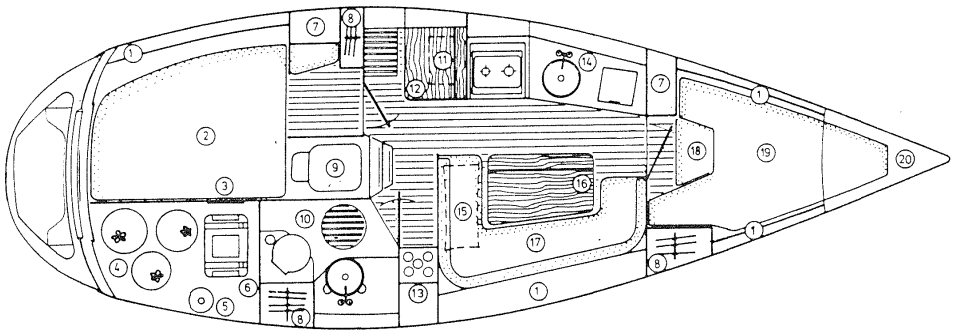

1 Ablagefläche
2 Doppelkoje der Achterkabine
3 Platz für die Niedergangstüren im Kasten
4 Cockpitkasten
5 Platz für die Gasflasche
6 Platz für den Erste-Hilfe-Kasten
7 Stauraum mit Regalen
8 Garderobe
9 Motor
10 Bad
11 Treibstofftank
12 Kartentisch
13 Bar und Bibliothek
14 Pantry
15 Wassertank
16 Tisch
17 Salonbank
18 abnehmbarer Kojenteil
19 Doppelkoje der Bugkabine
20 selbstlenzender Ankerkasten